Características

Código	1341910014
Nome	WALL DETECT
EU reg. Nº	003469376
EAN	5604378928680
Classe de Isolamento	II
Tensão de Alimentação (Vac)	230
Frequência	50/60Hz
IP	IP20
Montagem	Saliente
Instalação	Tomada elétrica
Modelo	Detector de Movimento
Tipo de deteção	Infra-Vermelhos (PIR)
Material	PC (UV proof)
Cor	Branco
Temperatura de Utilização	-20ºC a 40ºC
Humidade Relativa	máx. 93% RH

Potências Máximas

Lâmpadas Incandescentes	< 1200W
Lâmpadas CFL e CFLi	< 300W

Desenho Técnico

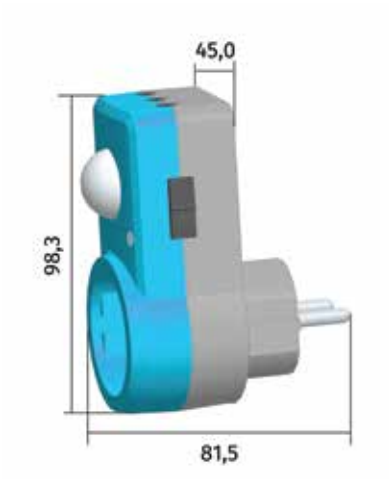

Detecção

Ângulo de Detecção	120º
Distância de Detecção	2 a 9mts (<24ºC)
Regulação de Luminosidade	< 3-2000lx
Temporização	10sec. a 7min.
Velocidade de Detecção	0.6 a 1.5mts/sec.
Consumo	0.5W

Deteção

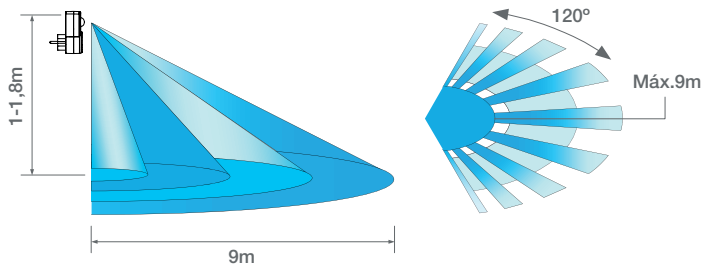

Simbolos

Characteristics

Code	1341910014
Name	WALL DETECT
EU reg. Nº	003469376
EAN	5604378928680
Isolation class	II
Voltage (Vac)	230
Frequency	50/60Hz
IP	IP20
Mounting	Surface
Instalation	Schuko Plug
Model	Motion detector
Type of detector	Infra-red (PIR)
Material	PC (UV proof)
Colour	White
Operating temperature	-20ºC a 40ºC
Relative humidity	máx. 93% RH

Maximum Power

Incadescent lamp	< 1200W
CFL and CFLi lamp	< 300W

Technical Drawing

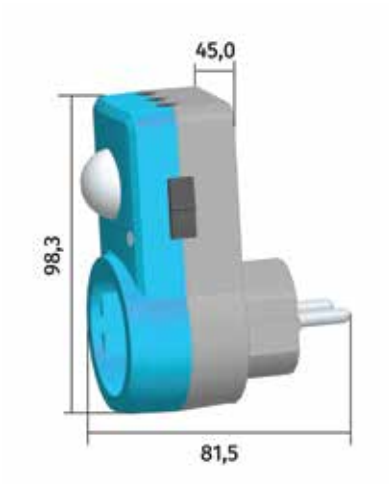

Detection

Angle of detection	120º
Detection distance	2 a 9mts (<24ºC)
Luminosity detection	< 3-2000lx
Timing	10sec. a 7min.
Speed detection	0.6 a 1.5mts/sec.
Consumption	0.5W

Detection

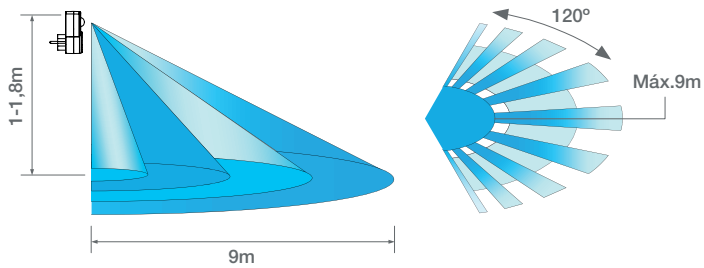

Simbols

Caractéristiques

Code	1341910014
Nom	WALL DETECT
EU reg. Nº	003469376
EAN	5604378928680
Classe d'isolation	II
Tension d'alimentation (Vac)	230
Fréquence	50/60Hz
IP	IP20
Montage	Saillie
Installation	Fiche Schuko
Modèle	Détecteur de mouvement
Type de détecteur	Infrarouges passifs (PIR)
Matière	PC (UV proof)
Couleur	Blanc
Température d'Utilisation	-20ºC a 40ºC
Humidité relative	máx. 93% RH

Puissance maximale

Lampes à incandescence	< 1200W
Lampes CFL et CFLi	< 300W

Dessin Technique

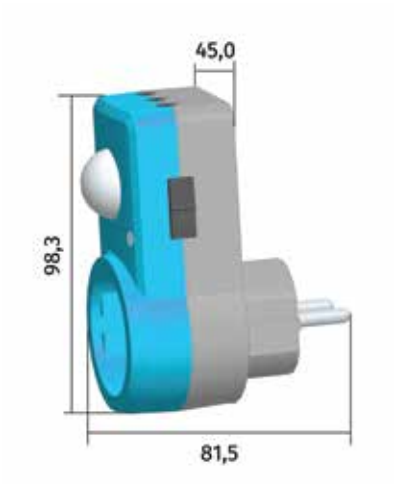

Détection

Angle de détection	120º
Distance de détection	2 a 9mts (<24ºC)
Luminosité de déclenchement	< 3-2000lx
Minuterie	10sec. a 7min.
Vitesse détectable	0.6 a 1.5mts/sec.
Consommation	0.5W

Détection

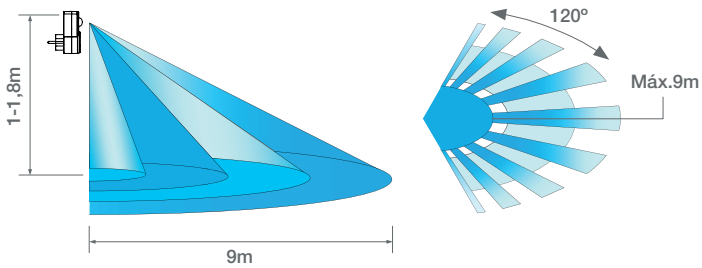

Simboles

Características

Código	1341910014
Nombre	WALL DETECT
EU reg. Nº	003469376
EAN	5604378928680
Clase de aislamiento	II
Tensión de alimentación (Vac)	230
Frecuencia	50/60Hz
IP	IP20
Aplicación	Saliente
Instalación	Toma schuko
Modelo	Detector de movimiento
Tipo de detección	Infra-rojos (PIR)
Material	PC (UV proof)
Color	Blanco
Temperatura de utilización	-20ºC a 40ºC
Humedad relativa	máx. 93% RH

Potencias máximas

Bombillas incandescentes	< 1200W
Bombillas CFL y CFLi	< 300W

Diseño Técnico

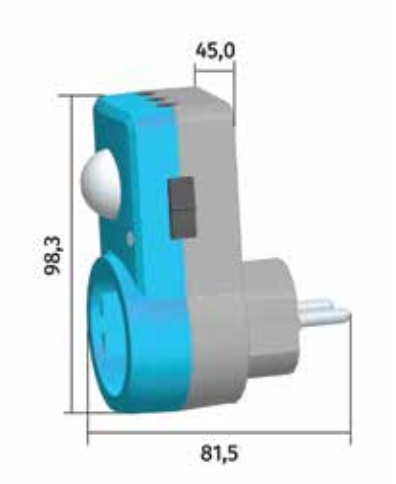

Detección

Angulo de detección	120º
Distancia de detección	2 a 9mts (<24ºC)
Regulación de luminosidad	< 3-2000lx
Temporización	10sec. a 7min.
Velocidad de detección	0.6 a 1.5mts/sec.
Consumo	0.5W

Detección

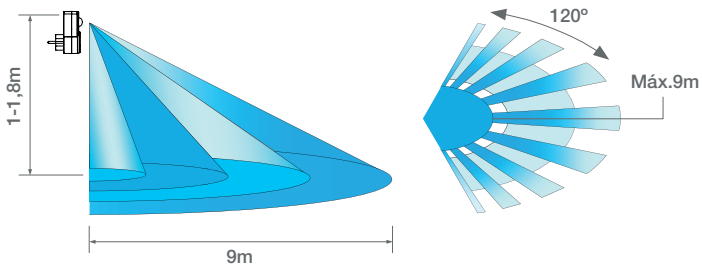

Simbolos